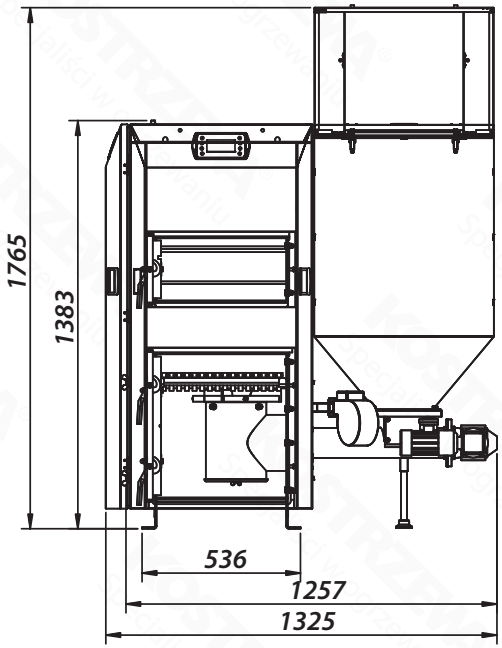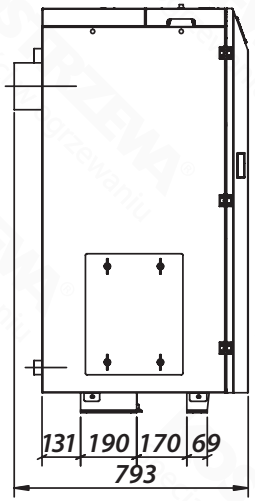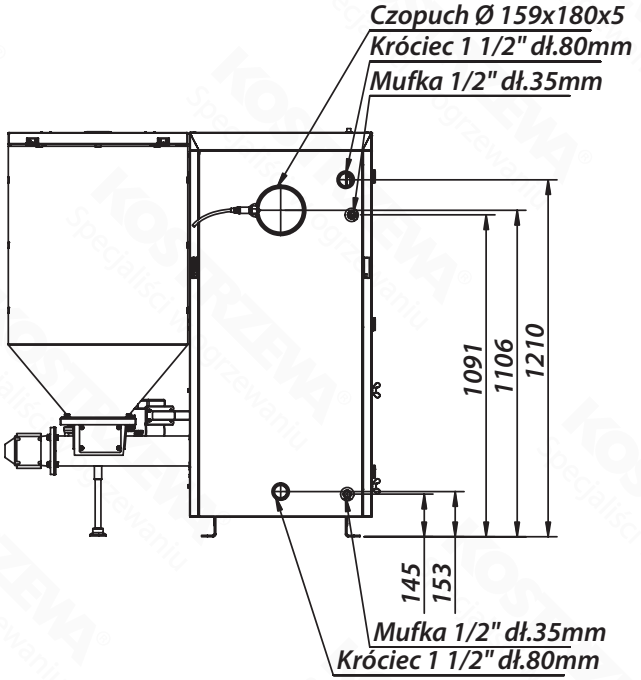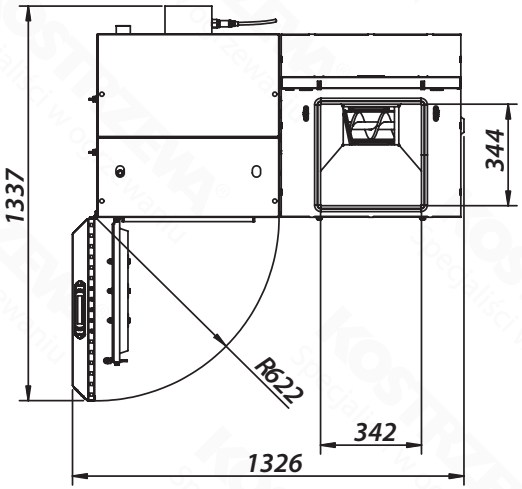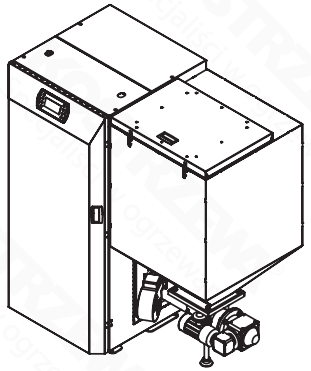Gabaryty - Farmer Bio **24kW**