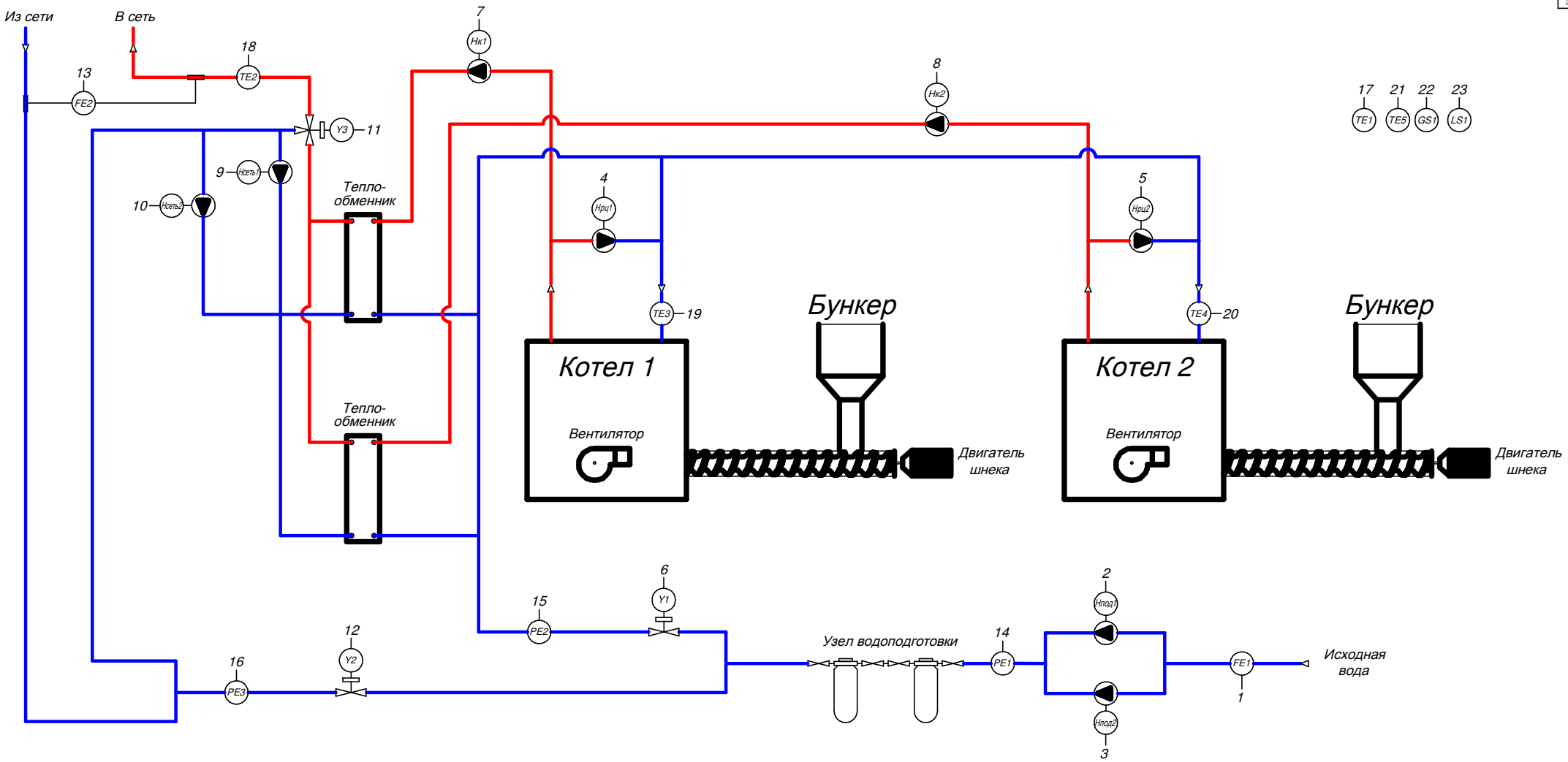

	1	2	3	4	5	6	7	8	9	10	11	12	13	14	15	16	17	18	19	20	21	22	23
Велична параметра Тип прибора	Испульсный выход водомерного счетчика	Насос подпиточный ~380 V, 400 W	Насос подпиточный ~380 V, 400 W	Насос рециркуляции ~220 V, 80 W	Насос рециркуляции ~220 V, 80 W	Клапан подпитки кот. контура ~220 V, 8 W	Насос котловой ~220 V, 500 W	Насос котловой ~220 V, 500 W	Насос сетевой ~380 V, 1500 W	Насос сетевой ~380 V, 1500 W	3-х ходовой клапан ~220 V	Клапан подпитки сет. контура ~220 V, 8 W	Теплосчетчик "Взлет" ~220, RS-485	Датчик давления исход. воды +24, 4...20 mA	Датчик давления котлового контура +24, 4...20 mA	Датчик давления сетевого контура +24, 4...20 mA	Датчик темп. наруж. воздуха +24, Pt100	Датчик темп. сетевого контура +24, Pt100	Датчик темп. котла К1 +24, Pt100	Датчик темп. котла К2 +24, Pt100	Датчик темп. "резерв" +24, Pt100	Сигнал задымления в котельной +24 "Сухой контак"	Аварийный уровень в бункере +24 "Сухой контак"
Приборы установленные по месту	FE1	Hпод1	Hпод2	Hрц1	Hрц2	Y1	Hк1	Hк2	Hсеть1	Hсеть2	Y3	Y2	FE2	PE1	PE2	PE3	TE1	TE2	TE3	TE4	TE5	GS1	LS1
Приборы установленные на щите	A1	NS	NS	NS	NS	NS	NS	NS	NS	NS	NS	NS	A1	A1	A1	A1	A1	A1	A1	A1	A1	A1	A1
Диспетчерский пульт																							

							ЩАУ 0394-АТХ		
							Твердотопливная котельная		
Изм.	Кол.уч.	Лист	Nдок.	Подп.	Дата				
Разраб.		Зудов				Автоматизация пеллетной блочно-модульной котельной	Стадия	Лист	Листов
Проверил		Шилов					РП	2	1
Н.контр.		Никашкин							
Утв.		Никашкин				Схема автоматизации	ООО Промавтоматика		

Согласовано

Инв. N подл. | Подпись и дата | Взам. инв. N

Формат А1