Compact Bio Luxury - Схема подключения 2
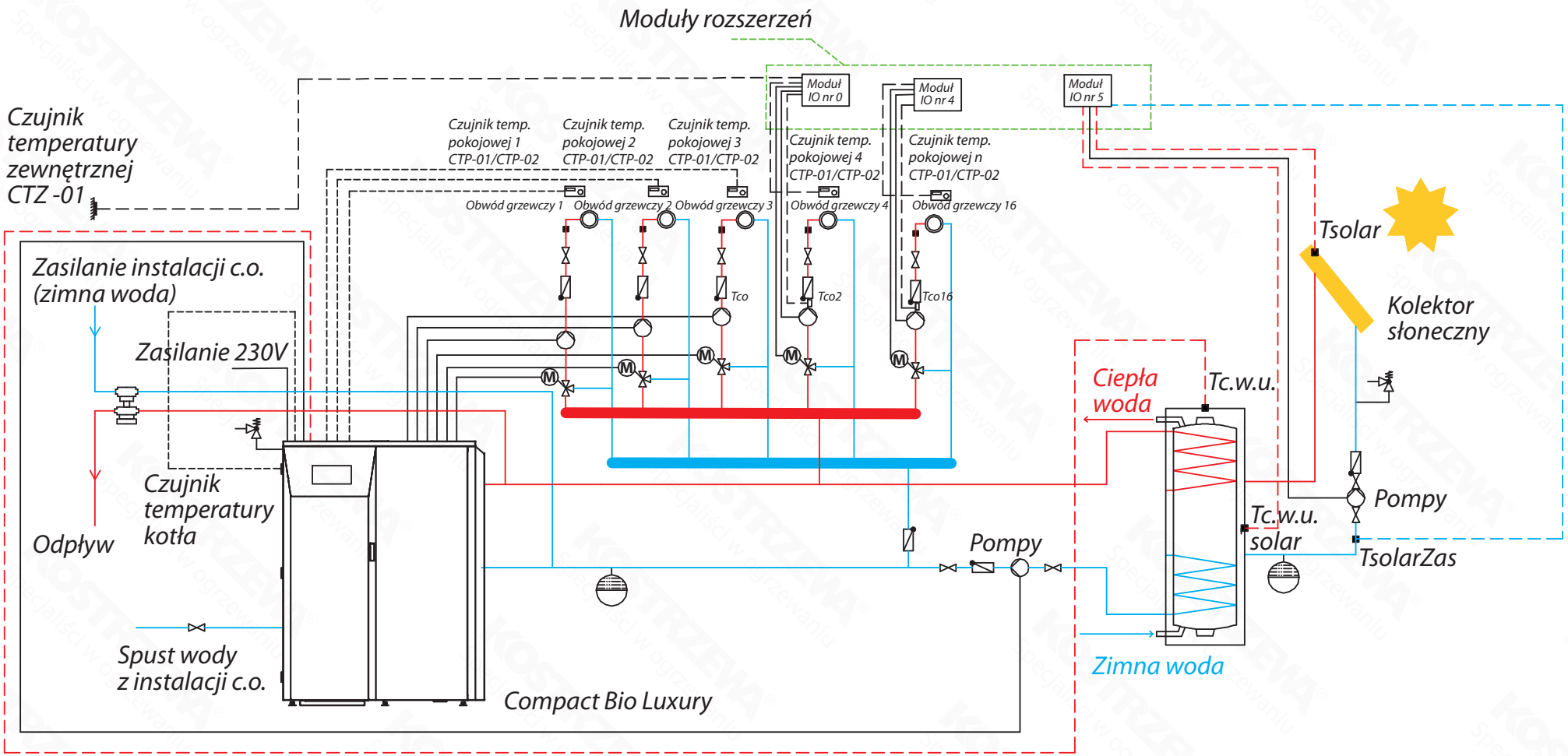
UWAGA! Aby zrealizować wszystkie funkcje należy dokupić dodatkowe moduły.